ГЮЭФ.741364.037

Ra 3.2 (√)

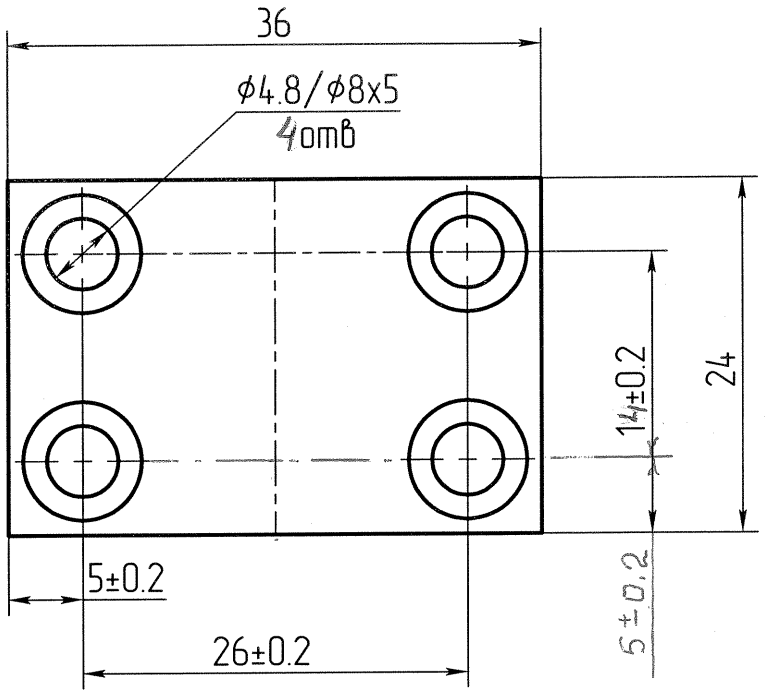


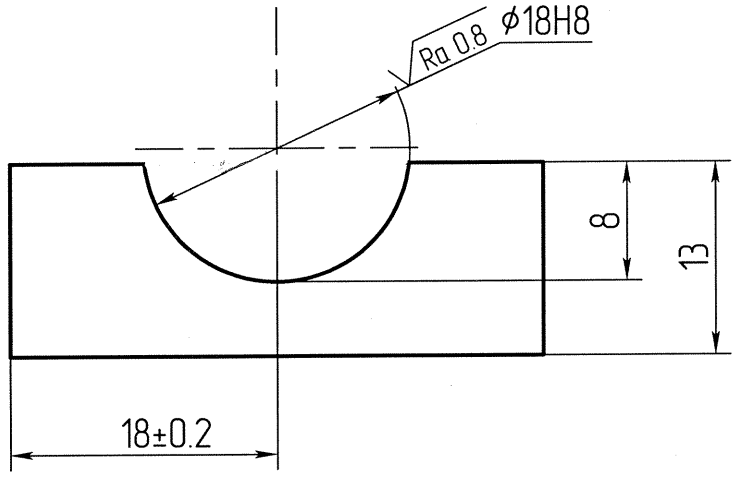


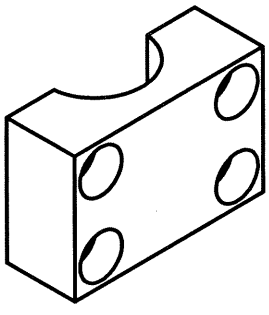

1. Общие допуски по ГОСТ 30893.1: H14, h14, ±t2/2.
2. Покрытие: Ан.Окс.нв. (Sпокр. – 0,43дм$^2$).
3.. Остальные ТТ по СТБ 1014-95.

| Перв. примен. | Справ. № | Подп. и дата | Инв.№ дубл. | Взам.инв.№ | Подп. и дата | Инв.№ подл. |
|---|---|---|---|---|---|---|
| ГЮЭФ.303358.004 | ГЮЭФ.741364.036 | ЭМ-4520 | | | 10.04.23 | 14406 |

| Изм. | Лист | № докум. | Подп. | Дата |
|---|---|---|---|---|
| Разраб. | | Толкач | | 16.03.23 |
| Пров. | | Драгилев | | 20.03.23 |
| Т.контр. | | Крылов | | 30.03.23 |
| Н. контр. | | Багатка | | 03.04.23 |
| Утв. | | Шевцов | | 24.03.23 |

ГЮЭФ.741364.037

Планка

| Лит. | Масса | Масштаб |
|---|---|---|
| | 0.02 | 2:1 |

Лист | Листов 1

Сплав Д16 ГОСТ 4784-2019

ОАО "Планар-СО" Отд 21

Копировал

Формат А4